Notice de montage

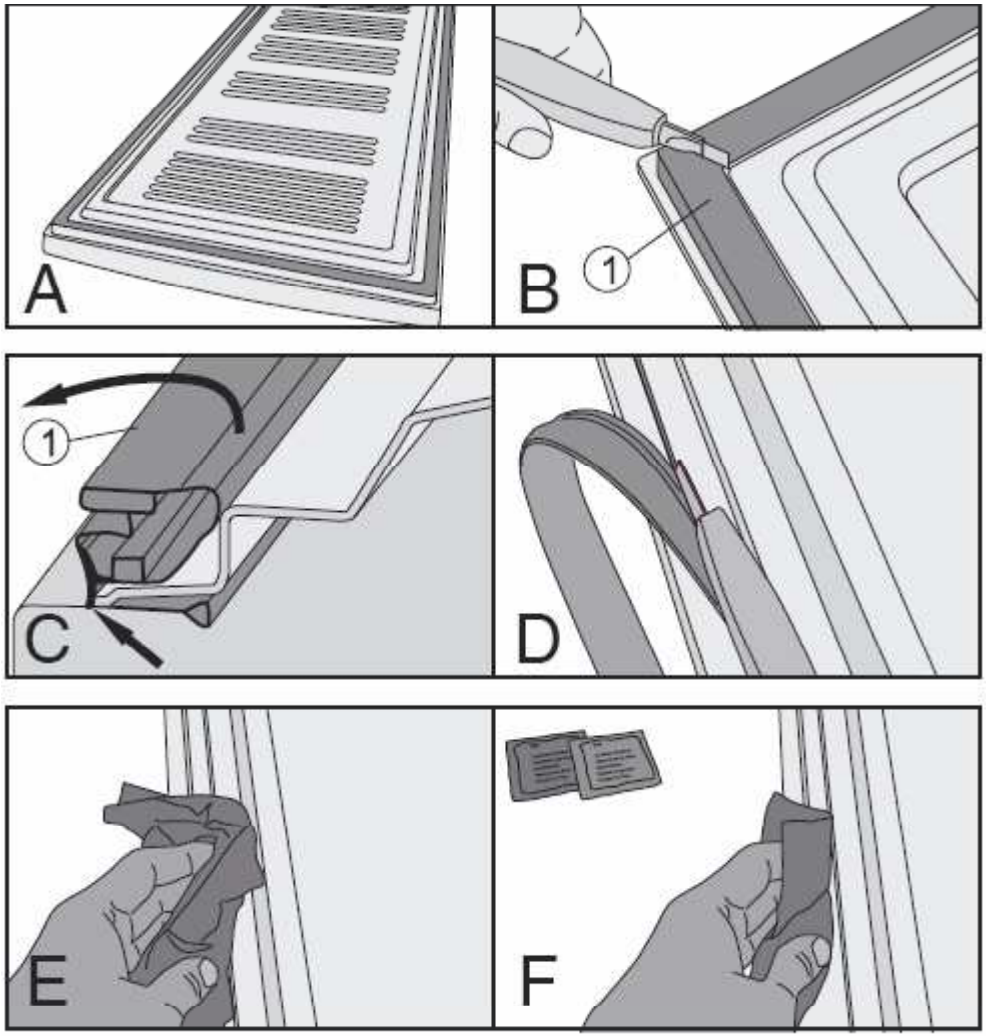

■ **Fig. A: Enlever la porte et la poser sur une surface stable.**

➢ **Note La porte doit être à température ambiante pour éviter toute condensation !**

■**Si nécessaire, mettre la porte de côté pendant un certain temps.**

➢ **Fig. B: Couper le joint magnétique (1au niveau du coin. Ouvrir le joint (Fig. C) et le couper soigneusement le long du bord intérieur. (Fig. D).**

➢ **Note La surface de collage doit être sèche, et exempt de toute poussière, huile et de matière étrangère !**

➢**Voir les instructions de nettoyage.**

■ **Nettoyer la surface (intérieure de la porte et joint) en utilisant un tissu non pelucheux (Fig. E). Dégraisser à l'aide du chiffon (Fig.F) puis enlever toutes les résidus de nettoyage de l'ensemble de la surface grâce au tissu non pelucheux.**

➢ **Note Le ruban, adhésif ne peut être repositionné. On ne peut pas !e détacher puis !e remettre de nouveau ! Utiliser un nouveau sachet d'accessoires si le ruban a été mal positionné.**

Notice de montage

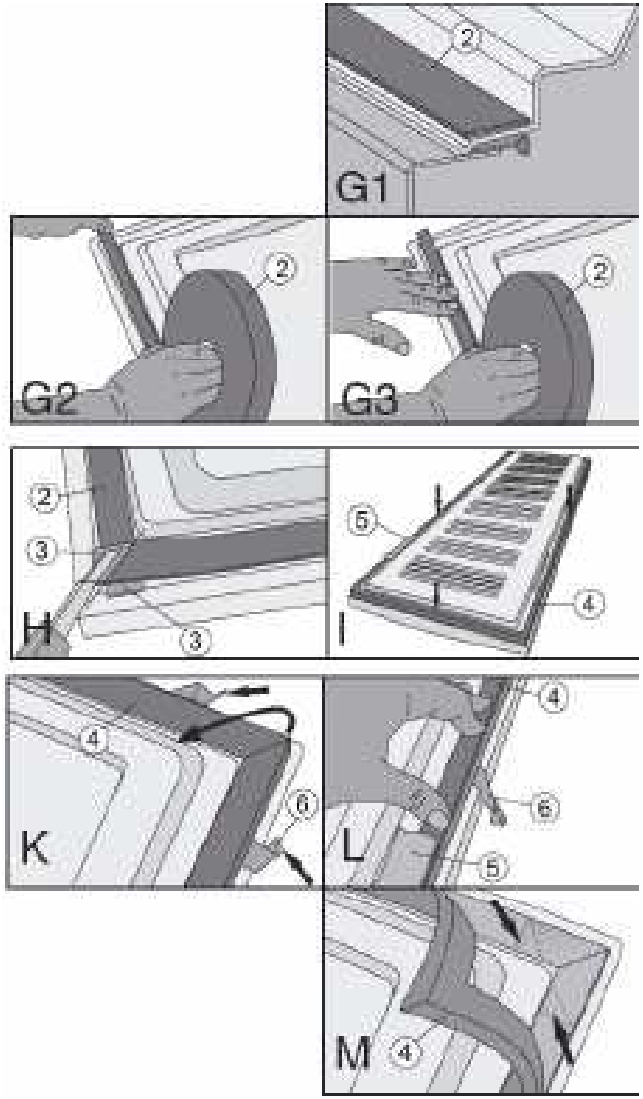

- Coller le ruban (2) à l'intérieur de la porte (Fig. G1/G2/G3):
  - Maintenez le rouleau adhésif d'une main et utiliser l'autre pour le coller.
  - Enfoncer légèrement le ruban adhésif en utilisant votre pouce comme bouchon.
  - Déroulez 30-40 cm à la fois, et placer le lentement sur la surface en appuyant fermement.
- Fig. H: Coupez les coins:
  - Faire une coupure verticale à travers les deux joints (2) avec un angle d'environ 45°, de l'intérieur vers l'extérieur.
  - Enlevez le surplus d'adhésif des coins (3).
- Fig. I: Appliquez le joint à l'intérieur de la porte (4) en l'alignant et si necessaire en le fixant avec du ruban adhésif (5).
- Fig. K: Soulever le joint (4) dans chaque et enlever environ 50 mm du film protecteur (6).
- Fig. L: Enlever le film protecteur (6) de côté. Appuyez fermement sur le joint sur toute la longueur (4). Appuyer sur le joint en portant un soin particulier à bien appuyer sur les coins (Fig. M).
- Le cas échéant, enlever le ruban adhésif utiliser pour fixer (5).
- Monter la porte sur l'appareil et vérifier si le joint correspond.